# JUWEL® Thermo-Frühbeet für Hochbeet „Profiline“

**Art.-Nr. 20346**
Litho-Nr. 559-04-13
Anl.-Nr. 11131700

**D** **Vor dem Aufbau Anleitung lesen und für spätere Verwendung aufbewahren.**

**F** **Avant le montage, lire cette notice et la ranger afin de pouvoir la réutiliser à un moment ultérieur.**

**GB** **Before erecting, please read the instructions and then keep them for further reference.**

**I** **Prima del montaggio, leggere le istruzioni e conservarle per un utilizzo successivo.**

**ESP** **Antes del montaje deberán leerse las instrucciones y guardarlas para un uso posterior.**

**SF** **Lue käyttöohje huolellisesti läpi ennen asennusta ja säilytä se vastaisuuden varalta.**

**S** **Läs igenom instruktionerna före montering och spara dem för användning vid ett senare tillfälle.**

**DK** **Vejledningen skal læses inden pobygning og gemmes til senere brug.**

**N** **Les bruksanvisningen før montering og oppbevar den for senere bruk.**

**HR** **Prije sastavljanja pročitati uputstvo i sačuvati ga za kasnije korištenje.**

**SI** **Pred postavitvijo natančno preberite navodila ter jih shranite za kasnejšo uporabo.**

**SK** **Pred postavením si prečítajte návod a odložte si ho na neskoršie použitie.**

**CZ** **Před montáži si přečtěte návod a uschovejte jej pro pozdější použití.**

**BH** **Prije sastavljanja pročitati uputstvo i sačuvati ga za kasnije korištenje.**

**PL** **Przeczytać przed montażem i zachować do późniejszego wykorzystania.**

**H** **Az összeszerelés előtt olvassa el az útmutatót, és őrizze meg a későbbi használathoz.**

**D** **Pflegehinweise:** Ihr JUWEL Qualitätsprodukt ist aus witterungsbeständigen Materialien gefertigt und kann ohne weiteres mit einem Gartenschlauch abgespritzt werden. Nicht mit scharfen, rauen Gegenständen oder aggressiven Reinigungsmitteln reinigen.

**F** **Remarques concernant l‘entretien :** ce produit de qualité JUWEL a été fabriqué à partir de matériaux résistant aux intempéries et peut être aspergé au jet d‘eau sans problème avec un tuyau de jardin. Ne pas nettoyer avec des objets affûtés ou rugueux, ni avec des détergents agressifs.

**GB** **Care instructions:** This JUWEL quality product was produced with weatherproof materials and may be washed down with a garden hose. Do not clean with sharp or rough objects or with aggressive detergents.

**I** **Note di preservazione:** questo prodotto Juwel di qualità è realizzato in materiali resistenti agli agenti atmosferici e può essere senz‘altro irrorato con un tubo flessible di irrigazione. Non pulire con oggetti acuminati o scabri oppure con detergenti aggressivi.

**ESP** **Indicaciones para el cuidado:** Su producto de calidad JUWEL está fabricado con materiales resistentes a la intemperie y puede lavar sin más con una manguera de jardín. No debe limpiarse con objetos puntiagudos y rugosos o con detergentes agresivos.

**SF** **Hoito-ohjeet:** JUWEL laatutuote on valmistettu säänvaihtelua kestävistä materiaaleista ja se kestää ilman muuta myös puutarhaletkulla ruiskutuksen. Älä käytä puhdistukseen teräviä, karheita esineitä äläkä aggressiivisia puhdistusaineita.

**S** **Skötselanvisningar:** Din JUWEL kvalitetsprodukt är tillverkad av väderbeständigt material och kan utan vidare spolas av med en trädgårdsslang. Rengör inte med vassa eller grova föremål eller aggressiva rengöringsmedel.

**DK** **Plejehenvisning:** Dette JUWEL-kvalitetsprodukt er fremstillet af vejrbestandige materialer og kan uden videre afsprøjtes med en haveslange. Må ikke gøres ren med skarpe, ru genstande eller aggressive rengøringsmidler!

**N** **Vedlikehold:** Ditt JUWEL-kvalitetsprodukt er laget av værbestandige materialer og kan uten videre avspyles med hageslange. Rengjør ikke med skarpe, ru gjenstander eller aggressive rengjøringsmidler.

**HR** **Upute za njegu:** Kvalitetni proizvod JUWEL je napravljen od materijala otpornih na vremenske uvjete i može se bez daljnjega prati vrtnom gumenom cijevi. Ne čistiti oštrim, hrapavim predmetima ili agresivnim sredstvima za čišćenje.

**SI** **Napotek za vzdrževanje:** Vaš izdelek JUWEL je izdelan iz materialov, ki so odporni na vremenske vplive ter ga lahko brez nadaljnjega operete s cevjo za zalivanje

**SK** **Pokyny na údržbu:** Kvalitn v robok JUWEL je vyroben z materiálov, ktoré odolávajú vplyvom počasia, a môže bez problémov postrieka záhradnou hadicou. Nečistite ho ostrými a drsnými predmetmi ani agresívnymi čistiacimi prostriedkami.

**CZ** **Pokyny pro údržbu:** Kvalitní robek JUWEL je je vyroben z materiálů, odolným proti vlivům počasí, a může být beze všeho ostříkáván záhradní hadicí. Vyhněte se čištění ostrými, drsnými předměty anebo agresivními čisticími prostředky.

**BH** **Upute za njegu:** Vaš kvalitetni proizvod JUWEL napravljen je od materijala otpornog na vremenske prilike, i može se bez problema oprati gumenom cijevi za vrt. Ne čistiti oštrim, hrapavim predmetima ili nekim agresivnim sredstvima za čišćenje.

**PL** **Wskazówki na temat pielęgnacji :** Wysokiej jakości produkt JUWEL wykonany jest z materiałów odpornych na wpływy atmosferyczne i może być bez problemu myty przez spryskanie go wodą z węża ogrodowego. Nie czyścić ostrymi, chropowatymi przedmiotami lub agresywnymi środkami do czyszczenia.

**H** **Ápolási útmutató:** A JUWEL minőségi termék, amely az időjárás viszontagságait álló anyagokból készült, és minden további nélkül locsolható kerti tömlővel. Ne tisztítsa éles, érdes eszközökkel vagy agresszív tisztítószerekkel.

| A | B | C | D | E | F | G | H | I | J | K | L | M | N | O | P | Q | R | S | T | U | V |
|---|---|---|---|---|---|---|---|---|---|---|---|---|---|---|---|---|---|---|---|---|---|
| 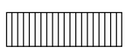 | | 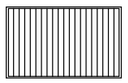 | 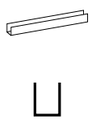 Aluminium ~ 1178 mm | 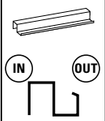  Aluminium ~ 1215 mm | 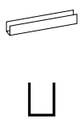 Aluminium ~ 569 mm | 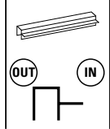  Aluminium ~ 573 mm | 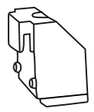 | 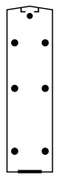 | | | | | 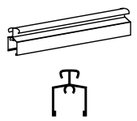 Aluminium ~ 1211 mm | 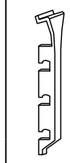 | | | | 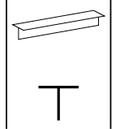 Plastic ~ 1105 mm | | 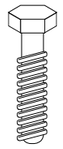 | |
| 2 x | 4 x | 2 x | 2 x | 2 x | 8 x | 4 x | 8 x | 2 x | 2 x | 2 x | 20 x | 9 x | 1 x | 4 x | 2 x | 4 x | 1 x | 1 x | 6 x | 3 x | 3 x |
| **21517** | **21514** | **21516** | **12009** | **12010** | **12005** | **12006** | **25940** | **25032** | **25022** | **25023** | **25033** | **12104** | **12011** | **25788** | **12546** | **25534** | **12782** | **23642** | **12827** | **12398** | **12399** |

**D** Beim Aufbau von 1 Thermo-Frühbeet beachten Sie bitte die Punkte 1 bis 15. Beim Aufbau von 2 Thermo-Frühbeeten (oder mehr) folgen Sie nach dem Punkt 11 bitte dem Punkt 12a.

**GB** To assemble 1 thermal cold frame, please follow points 1 to 15. To assemble 2 (or more) thermal cold frames, please observe point 12a after point 11.

**F** Pour la mise en place d’1 châssis thermique, veuillez observer les points 1 à 15. Pour la mise en place de 2 châssis thermiques (ou plus), veuillez après le point 11 suivre le point 12a.

**I** Per il montaggio della termo-serra 1, seguire le istruzioni dal punto 1 al punto 15. Per il montaggio di 2 (o più) termo-serre, dopo le istruzioni al punto 11, proseguire dal punto 12a.

**ESP** Para el montaje de 1 invernadero térmico rogamos que observe los puntos 1 a 15. Para el montaje de 2 (o más) invernaderos térmicos rogamos que observe el punto 12a después del punto 11.

**SF** Yhden (1) lämpökasvilavan pystyttämisessä ota huomioon kohdat 1 – 15. Kahden (2) lämpökasvilavan (tai useamman) pystyttämisessä jatka pystyttämistä kohdan 11 jälkeen kohdassa 12a.

**S** Punkterna 1 till 15 gäller för uppbyggnad av 1 termo-vårdrivbänk. Vid uppbyggnad av 2 (eller flera) termo-vårdrivbänkar, följ punkt 12a efter punkt 11.

**DK** Ved opbygning af 1 termo-forårsbed bedes du overholde punkterne 1 til 15. Ved opbygning af e termo-forårsbede (eller flere) bedes du efter punkt 11 fortsætte med punkt 12a.

**N** Ved oppsett av 1 termisk vårrabatt vennligst overhold punktene 1 til 15. Ved oppsett av 2 termiske vårrabatter (eller flere) vennligst følg punkt 12a etter punkt 11.

**HR** Prilikom sastavljanja 1 termo gredice za ranu sadnju obratite molimo Vas pozor na točke 1 do 15. Prilikom sastavljanja 2 termo gredice za ranu sadnju (ili više)nakon točke 11 slijedite molimo Vas točku 12a.

**SI** Pri postavitvi 1 toplotne zaprte grede prosimo, upoštevajte točke od 1 do 15. Pri postavitvi 2 toplotnih zaprtih gred (ali več) prosimo, po točki 11 sledite navodilom točke 12a.

**SK** Pri montáži 1 termopareniska sa riaďte pokynmi v bode 1 až 15. Pri montáži 2 (alebo viacerých) termoparenísk sa po bode 11 riaďte pokynmi v bode 12a.

**CZ** Při montáži 1 termopařeniště se řiďte pokyny v bodě 1 až 15. Při montáži 2 (nebo více) termopařenišť postupujte po bodě 11 podle bodu 12a.

**BH** Prilikom sastavljanja 1 termo gredice za ranu sadnju obratite molimo Vas pozor na točke 1 do 15. Prilikom sastavljanja 2 termo gredice za ranu sadnju (ili više)nakon točke 11 slijedite molimo Vas točku 12a.

**PL** Podczas montażu jednego inspektu przestrzegać punktów od 1 do 15. Podczas montażu dwóch (lub więcej) inspektów po wykonaniu punktu 11 przejść do punktu 12a.

**H** Egy termo korai ágyás felállításakor, kérjük, vegye figyelembe az 1-15 pontokat. Két (vagy több) korai ágyás felállításakor a 11. pont után folytassa a 12a. ponttal a munkálatot.

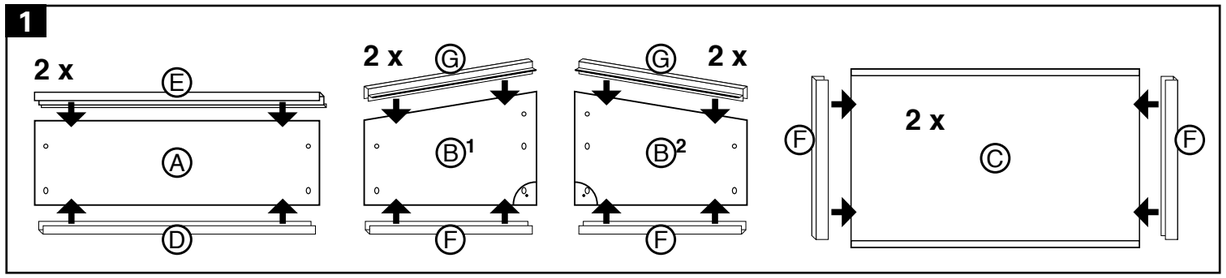
1
2 x
E
A
D
2 x
G
B1
F
G
2 x
B2
F
F
2 x
C
F

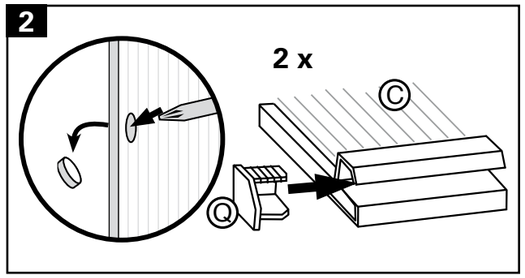
2
2 x
C
Q

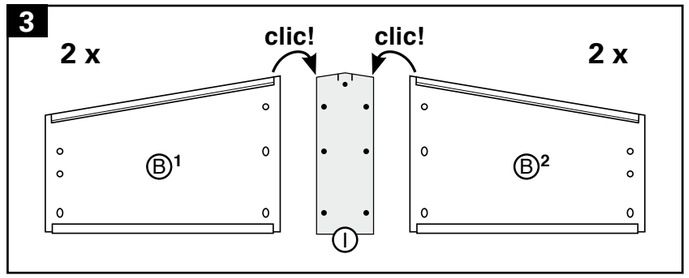
3
2 x
clic!
clic!
2 x
B1
B2
I

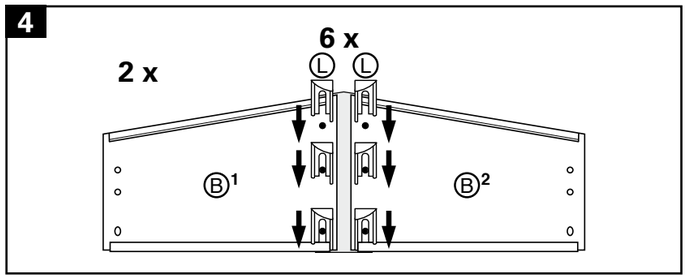
4
6 x
2 x
L
L
B1
B2

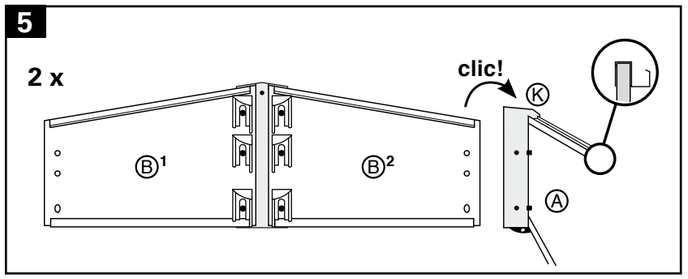
5
2 x
clic!
K
B1
B2
A

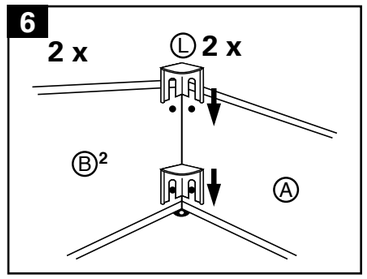
6
2 x
L
2 x
B2
A

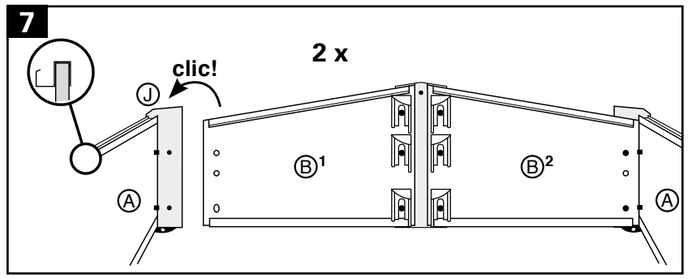
7
clic!
2 x
J
A
B1
B2
A

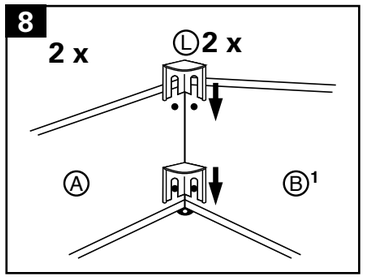
8
2 x
L
2 x
A
B1

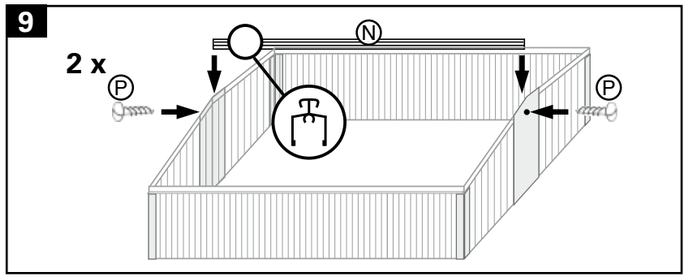
9
2 x
N
P
P

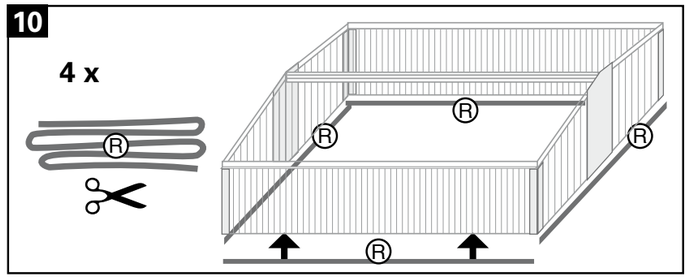
10
4 x
R
R
R
R
R

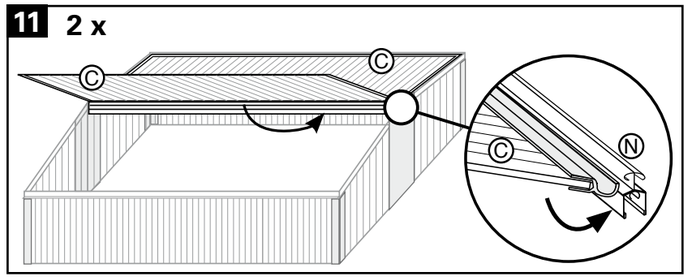
11
2 x
C
C
C
N

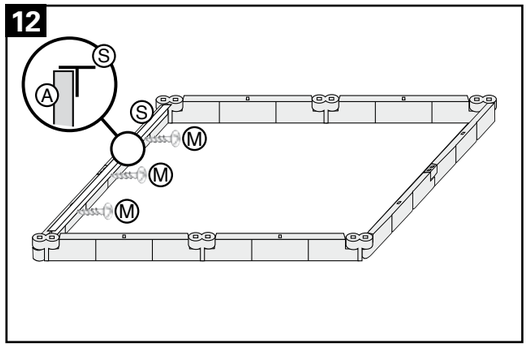
12
S
A
S
M
M
M

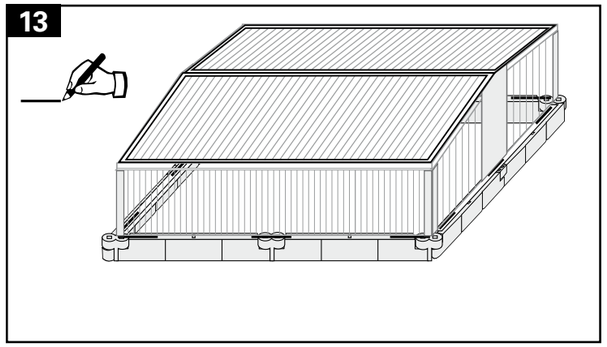
13

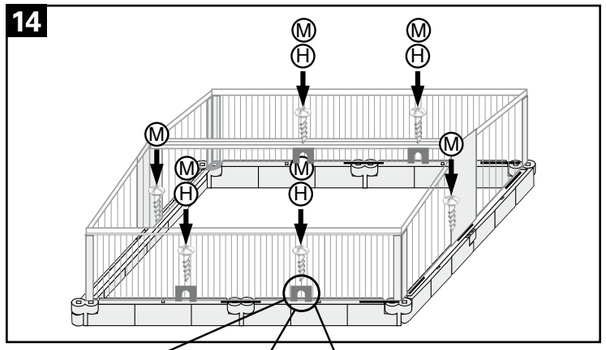
14
M
H
M
H
M
M
H
M
H

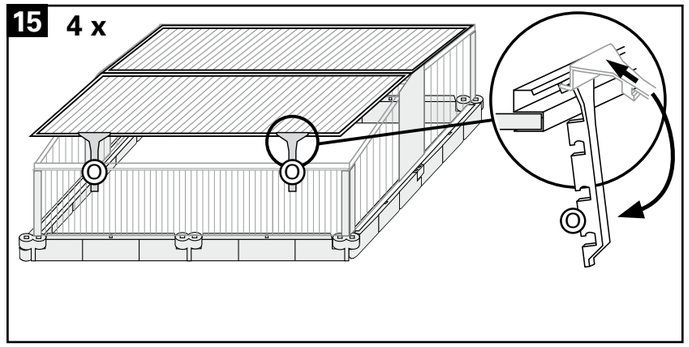
15
4 x
O
O
O

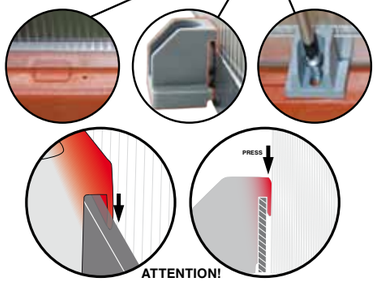
PRESS
ATTENTION!

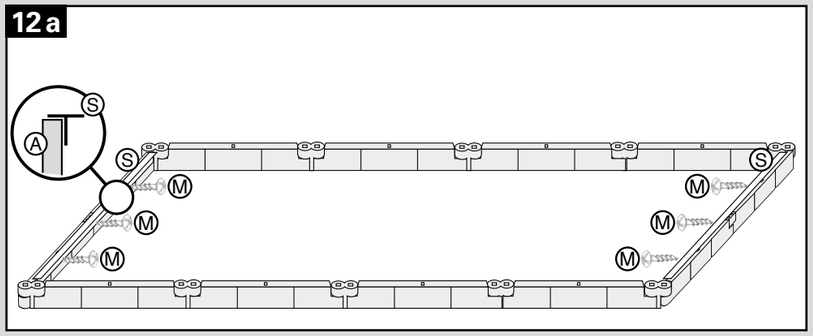


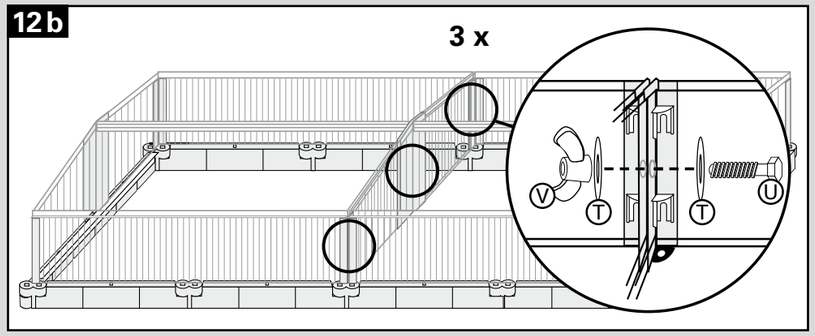


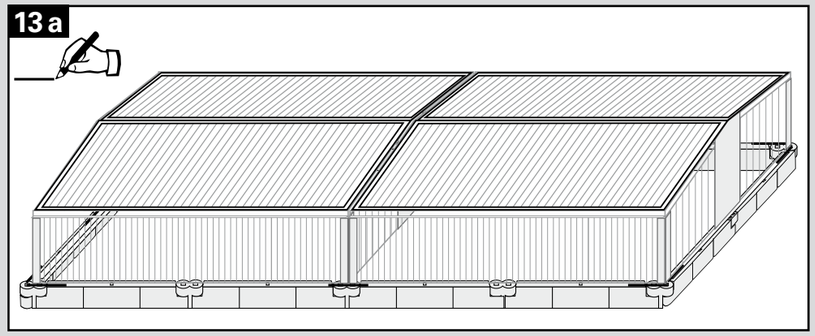


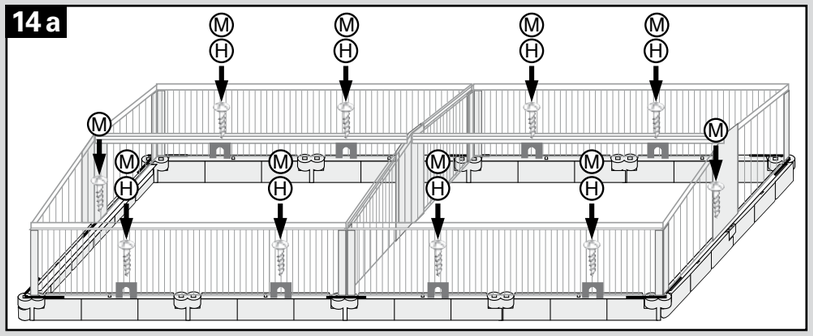


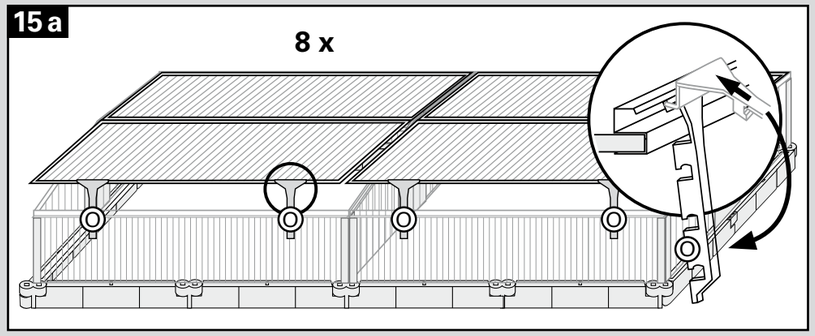


**JUWEL H. Wüster GmbH**
A-6460 Imst, Industriezone 19
oder
D-82467 Garmisch Partenkirchen, Bahnhofstraße 31
kund@juwel.com · www.juwel.com