Komposter BIO 400 · Art.-Nr. 20161

Anl.-Nr.: 06182159 · Litho-Nr. 243-12-18

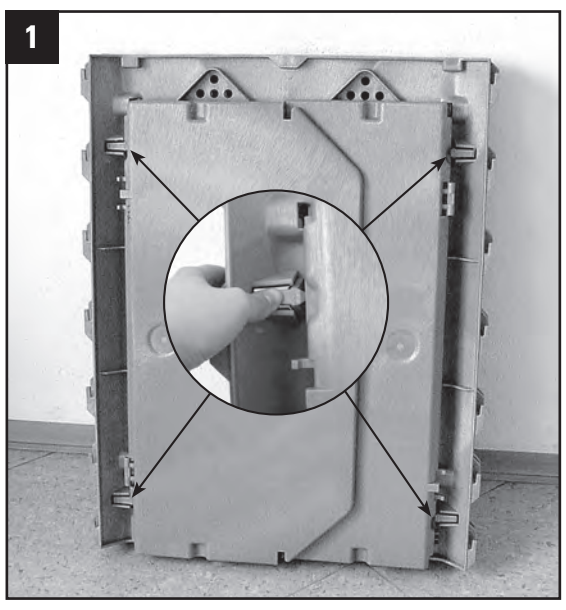

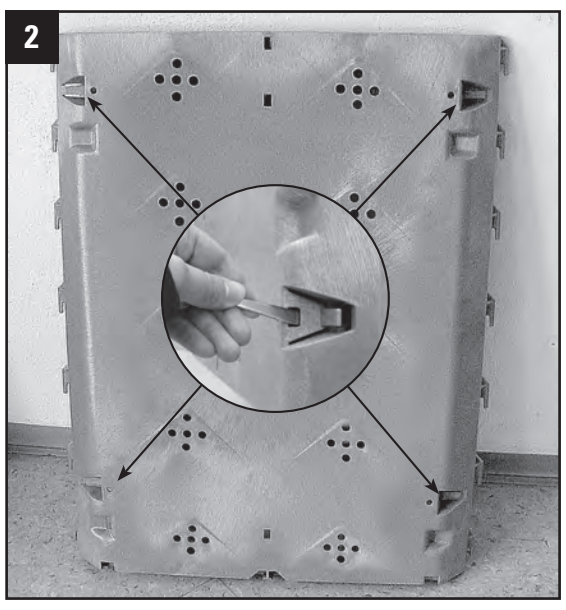

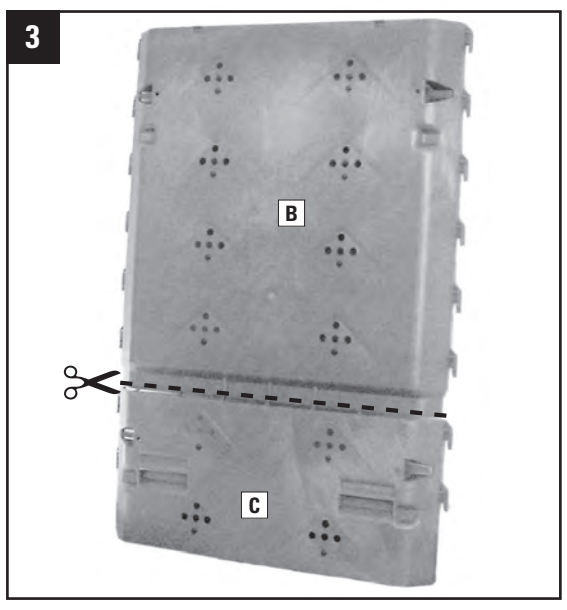

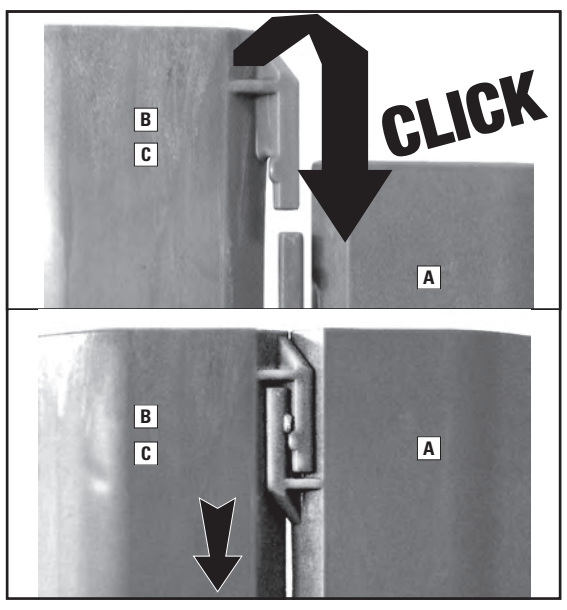

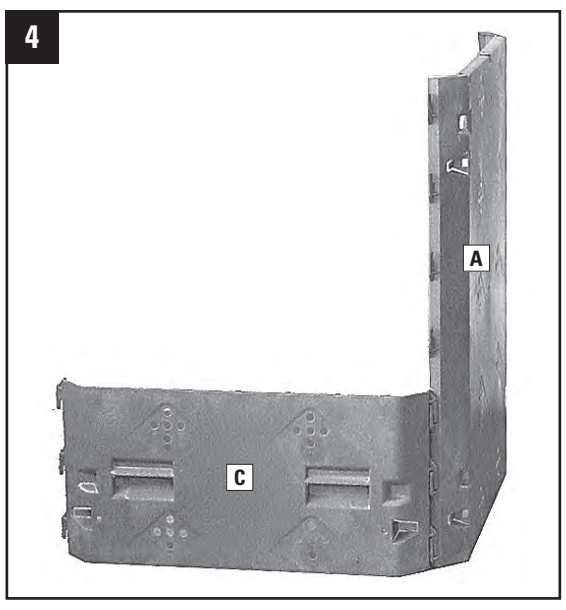

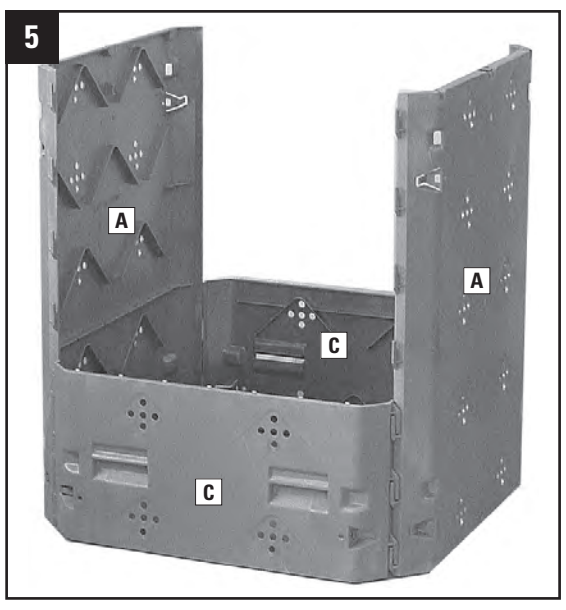

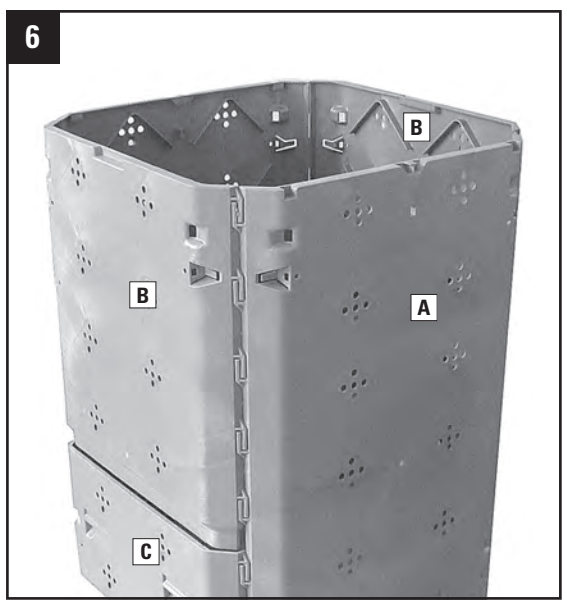

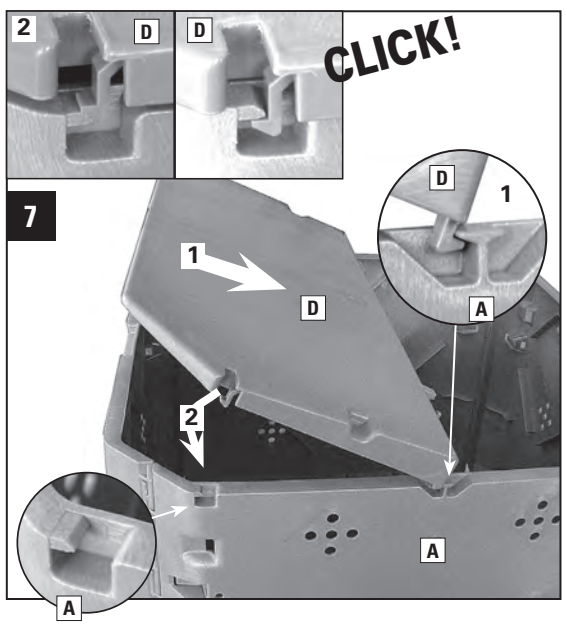

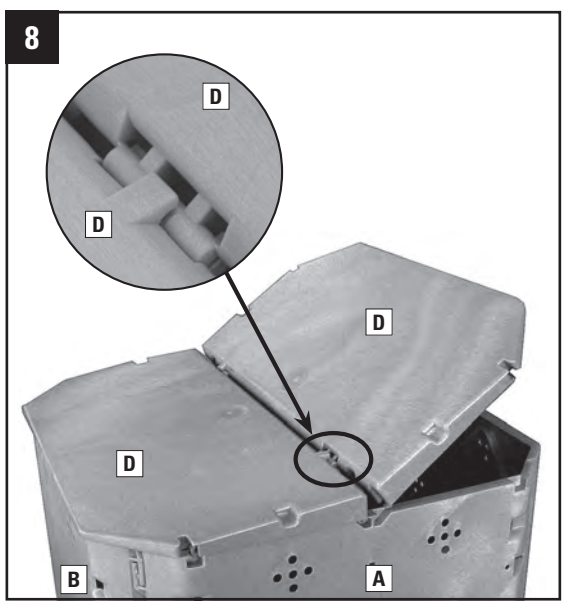

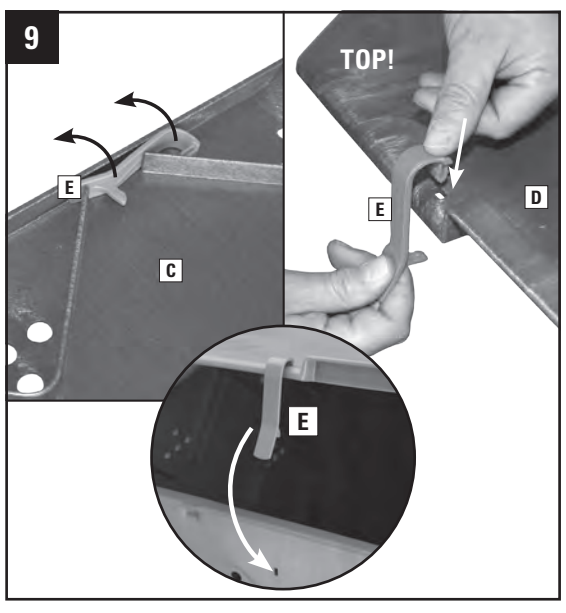

A	B	C	D	E
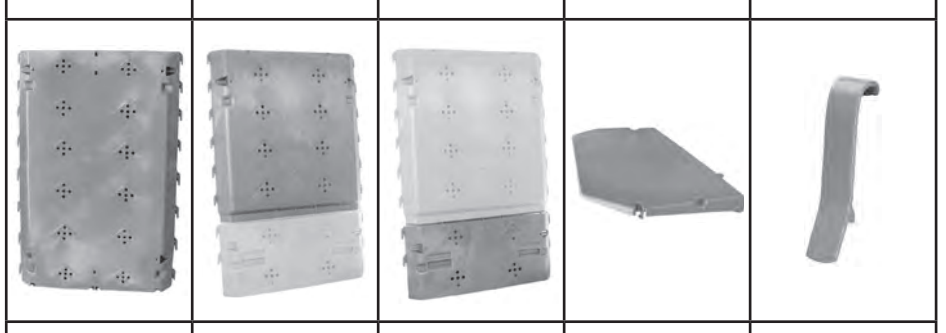				
2 x	2 x	2 x	2 x	1 x
28326	28324	28325	28327	28366

D
Wir bedanken uns, dass Sie sich für ein Qualitätsprodukt entschieden haben. Bitte vor Montage Anleitung lesen und für späteren Gebrauch aufbewahren.
Pflegehinweise: Dieser Komposter ist aus witterungsbeständigen Materialien gefertigt und kann ohne Weiteres mit einem Gartenschlauch abgespritzt werden. Nicht mit rauen oder scharfen Gegenständen oder aggressiven Reinigungsmitteln reinigen. Als idealer Aufstellort für Ihren Komposter sollten Sie eine möglichst ebene Fläche Gartenboden (keinesfalls Beton) im Halbschatten suchen. **Keine heiße Asche bzw. Glut einfüllen!**

Bestimmungsgemäße Verwendung: Dieses Produkt ist ausschließlich für den privaten Gebrauch bestimmt und nicht für den gewerblichen Bereich geeignet.

Lösen der Komposterteile aus Transport-Verankerung:
Deckelteile abnehmen: Druckklips eindrücken und Deckel abnehmen (Bild 1).
Seitenwände voneinander lösen: Ganzes Paket umdrehen und einen Schraubenzieher in die Öffnung bei den Druckklips einstecken und nach hinten abschwenken bis sich der Haken löst (Bild 2).

Was kann ich kompostieren?
Das soll rein!
• Zerkleinerte Obst-, Gemüse- und Speisereste • Kaffee-, Teesatz mit Filter • Baum- und Strauchschnitt, Laub, Holzspäne • KALTE Holzasche • kleine Mengen Grasschnitt (nie pur!)
Das darf NICHT rein!
• kranke Pflanzen (Rost etc.) • Metall, Glas, Kunststoffe • Chemikalien, Batterien, Medikamente • Verbundpackstoffe, Folienwindeln, Milch- und Saftkartons • Farbdrucke, Lacke, Farbreste • Fleisch, Fisch, Teigwaren

Wichtig: Ihr Komposter wird Ihnen nur dann wertvollen Naturdünger liefern, wenn Sie mindestens 2x im Jahr umsetzen. Dazu eine der Wände aushängen und den Inhalt gründlich vermischen, damit Sauerstoff an den Kompost gelangt. Danach am besten über ein grobmaschiges Gitter bereits fertigen Rohkompost aussieben und getrennt lagern oder gleich auf Beete ausbringen. Die noch nicht kompostierten Abfälle wieder in den Komposter geben. **Achtung:** Unbedingt im Herbst Rohkompost aussieben, damit über den Winter (Frost) nur ein geringer noch nicht kompostierter Anteil verbleibt (unter + 7 °C erfolgt keine Kompostierung mehr)! Wenn im Komposter eine große Menge von feuchtem, bereits kompostiertem Abfall verbleibt, kann dieser bei Kälte frieren und damit den Komposter sprengen (Garantieverlust)!

F
Avant le montage, veuillez lire la présente notice et la ranger soigneusement afin de pouvoir la réutiliser ultérieurement.
Conseils d'entretien : Ce composteur est un produit de qualité fabriqué à partir de matériaux résistant aux intempéries. Il est conseillé de l'asperger au jet d'eau pour le nettoyer. N'utilisez pas d'objets affûtés ou rugueux, ou de détergents agressifs.
Conseils d'utilisation : Veillez à placer votre composteur sur un sol terreux (en aucun cas sur du béton), stabilisé et horizontal, dans un espace à l'air libre semi-ombragé. **Ne pas introduire de cendres chaudes ou braises dans le composteur !**

Utilisation prévue : Ce produit est conçu pour un usage privé et non à des fins commerciales.

Déballage les pièces du composteur
Détachez les deux parties du couvercle : appuyez sur les clips de pression latéraux pour détacher les deux parties du couvercle (illustration 1).
Détachez les parois latérales : retournez le bloc constitué des parois latérales, enfoncez un tournevis dans l'ouverture des clips de pression et tirez vers l'arrière jusqu'à ce que les parois se détachent (illustration 2).

Quelles matières utiliser pour le compostage ?
Matières compostables
• Restes de fruits, légumes et repas en petits morceaux • Marc de café et de thé avec filtre • Coupes d'arbres et d'arbustes, feuilles et copeaux de bois • Cendres de bois FROIDES • Petites quantités de gazon tondu (à impérativement mélanger avec d'autres matières compostables !)
Matières non compostables
• Plantes malades (rouille etc.) • Metal, verre, plastique • Produits chimiques, piles, médicaments • Matériaux d'emballage composites, couches culottes, briques de lait et de jus de fruit • Imprimés couleur, laques, restes de peinture • Viandes, poissons et pâtes alimentaires

Important ! Pour obtenir un engrais naturel de qualité, il est recommandé de brasser le compost au moins deux fois par an. Pour cela, retirez une paroi latérale du composteur et brassez soigneusement le compost afin de l'approvisionner en oxygène. Tamisez ensuite le compost mûr à l'aide d'un tamis à grosses mailles et stockez-le ou utilisez-le pour vos plates-bandes. Pour finir, remettez les déchets non décomposés dans le composteur. **Attention !** Il faut tamiser le compost brut en automne pour qu'il ne reste qu'une faible quantité de matière non décomposée dans le composteur en hiver (le processus de compostage s'interrompt lorsque la température est inférieure à 7 °C). Les déchets humides peuvent geler sous l'effet du froid et entraîner la détérioration du composteur si leur quantité est importante (dommage non couvert par la garantie).

GB
Before assembly, please read the instructions and then keep them for further reference.
Care instructions: This JUWEL quality product was produced with weatherproof materials and may be washed down with a garden hose. Do not clean with sharp or rough objects or with aggressive detergents. **Attention! Do not put in any hot ashes or amber!**

Intended use: This product is intended for private use and not for commercial purposes.

Remove the composter parts from their transport anchoring.
Take off the lid parts: press in the clips and take off the lid (fig. 1)
Separate the side walls: Turn around the package and insert a screwdriver into the hole in the press clips and swing it backwards until the hook releases. (Fig. 2)

What can I compost?
YES
• Fruit and vegetable peelings and food leftovers • Coffee grounds and tea leaves with filters • Prunings from trees, clippings from bushes, leaves, wood chips • COLD wood ash • Small quantities of cut grass (never on its own)
NO
• Diseased plants (rust etc.) • Metal, glass, plastics • Chemicals, batteries, drugs • Composite packaging, nappies with plastic sheeting, milk cartons, juice cartons • Colour prints, varnishes, paint residue • Meat, fish, pastries

Important: Your composter will only supply you with precious compost if you shift at least two times a year. Take away one of the walls and mix the content thoroughly to bring oxygen to all parts of the compost. After that harvest raw compost by sieving over a grating, spreading the outcome over your lawn or garden beds. Return the non-composted material to the composter. **Attention:** Sieve finished compost unconditional in autumn, so that during winter only a small amount of non-composted material remains in the composter (composting is no more possible below + 7 dgr C)! If a big amount of moist, already composted material remains in the composter during freezing period, this may build ice and thereby destroy the composter (not covered by guarantee)!

I
Prima del montaggio, leggere le istruzioni e conservarle per un utilizzo successivo.
Note di preservazione: questo prodotto Juwel di qualità è realizzato in materiali resistenti agli agenti atmosferici e può essere senz'altro irrorato con un tubo flessibile di irrigazione. Non pulire con oggetti acuminati o scabri oppure con detergenti aggressivi. Punto di installazione ideale: un angolo di giardino per quanto possibile planare (in nessun caso cemento), in penombra. **Non caricare ceneri calde o braci!**

Utilizzo secondo le disposizioni: Il presente stendibiancheria a ombrello è destinato solo ad asciugare biancheria per uso privato.

Distacco degli elementi dell'unità di compostaggio dalla struttura di ancoraggio e trasporto:
Rimozione dei componenti del coperchio: premere sulle clip a pressione ed estrarre il coperchio (fig. 1).
Distacco dei fianchi: ribaltare il collo, inserire un cacciavite nel foro presente presso le clip a pressione e scostare all'indietro sinché si sblocca il gancio (fig. 2).

Cosa si può compostare?
Questo si può mettere!
• residui sminuzzati di frutta, verdura e alimenti • fondi di caffè e tè, con il filtro • sfalci di piante e arbusti, fogliame, trucioli di legno • ceneri di legna FREDDE • piccole quantità di sfalci d'erba (mai da soli!)
Questo NON si può mettere!
• piante malate (ruggine etc.) • metallo, vetro, materie plastiche • prodotti chimici, batterie, medicinali • imballi compound, pannolini, cartoni per latte e succhi • stampe, vernici, residui di inchiostri • carne, pesce, paste alimentari

E
Antes del montaje deberán leerse las instrucciones y guardarlas para un uso posterior.
Indicaciones para el cuidado: Su producto de calidad está fabricado con materiales resistentes a la intemperie y puede lavar sin más con una manguera de jardín. No debe limpiarse con objetos puntiagudos y rugosos o con detergentes agresivos. Lugar de colocación ideal: Una superficie lo más plana posible en el suelo del jardín (en ningún caso hormigón) en la semisombra. **¡No introducir cenizas calientes o ascuas!**

Uso previsto: Este tendedero tipo paraguas está destinado exclusivamente para el secado de ropa para el uso privado.

Soltar las piezas del dispositivo para elaborar compost del anclaje de transporte:
Retirar las piezas de la tapa: Presionar los clips de presión y retirar la tapa (figura 1)
Soltar las paredes laterales: girar el conjunto e introducir el destornillador en el orificio al lado de los clips de presión y girar hacia atrás, hasta que el gancho se suelte (figura 2)

¿Qué materiales sirven para elaborar compost?
Materiales para compost
• Restos triturados de frutas, verduras y comida • Posos de café y té con filtro • Recortes de árboles y arbustos, follaje • Cenizas FRÍAS de carbón • Pequeñas cantidades de césped cortado
Materiales que NO son aptos
• Plantas enfermas (óxido, etc.) • Metal, vidrio, plásticos • Sustancias químicas, pilas, virutas de madera medicinas • Material de embalaje, pañales de plástico, envases de leche y zumo • Grabados en color, barnices, papel y cartón sin impresión restos de pintura • Carne, pescado, pasta (¡nunca en estado puro!)

NL
Vóór montage a.u.b. de handleiding doorlezen en voor later gebruik bewaren! De ideale plaats voor uw compostbak is een zich half in de schaduw bevindend en zo vlak mogelijk stukje tuingrond (geen beton).
Onderhoudsaanwijzing: dit product is van weerbestendig materiaal gemaakt en kan zonder meer met een tuinslang schoongespoten worden. Niet met ruwe of scherpe voorwerpen of agressieve reinigingsmiddelen reinigen. **Let op: geen hete as of gloed in de compostbak doen!**

Doelmatig gebruik: Dit produkt is uitsluitend bedoeld voor privaat gebruik en niet voor commerciële doeleinden geschikt.

Het verwijderen van de onderdelen van de compostbak uit de transportverankering:
Dekseldelen wegnemen: Drukclips indrukken en deksel verwijderen (zie afbeelding 1).
Zijwanden van elkaar scheiden: Het gehele pakket omdraaien en met een schroevendraaier door de opening bij de drukclips steken en naar achter wegdraaien tot de haak vrijkomt (zie afbeelding 2).

Wat kunt u composteren?
Nagenoeg alle tuinafval, loof en gemaaid gras (liefst vermengd met ander afval), keukenafval, koffie- en theefilters, fruit- en groentenafval en eierschalen. Problematisch is vleesafval. Niet geschikt zijn glas, metaal, kunststoffen, in kleur bedrukt papier en alle huishoudelijke chemicaliën. Geen hete of gloeiende as in de compostbak doen! Maak indien mogelijk uw organisch afval klein – vooral takken, fruit, aardappels etc. – opdat de bacteriën een zo groot mogelijk aanvalsoppervlak voor het omzetten aantreffen. Door een beetje steenmeel of aarde om de 15 à 20 cm op het compostgoed te strooien, wordt de rotting versneld en eventuele geuren worden gebonden. Bij het eerste vullen van de composter is het zinvol om een in de handel verkrijgbare compststarter toe te voegen. Bij het in acht nemen van deze tips hebt u reeds na enkele maanden uw afval in waardevolle compost omgezet.

SF
Lue käyttöohje huolellisesti läpi ennen asennusta ja säilytä se vastaisuuden varalta.
Hoito-ohjeet: laatutuote on valmistettu säänvaihtelua kestävistä materiaaleista ja se kestää ilman muuta myös puutarhaletkulla ruiskutuksen. Älä käytä puhdistukseen teräviä, karheita esineitä äläkä aggressiivisia puhdistusaineita. Ihanteellinen sijoituspaikka on puolivarjoinen tasainen puutarhamaa (ei missään tapauksessa betoni). **Älä täytä kuumaa tuhkaa äläkä hehkuvia hiiliä!**

Määräysten mukainen käyttö: Tämä pyykinkuivausteline on tarkoitettu ainoastaan pyykkien kuivaamiseen ja yksityiskäyttöön.

Kompostoriosien irrotus kuljetusankkuroinnista:
Poista kansi: paina pikasalpa sisään ja ota kansi pois paikoiltaan (kuva 1)
Erota sivuseinät toisistaan: Käännä paketti ja pistä ruuviavain pikasalvan reikään ja käännä taaksepäin, kunnes koukku irtoaa. (kuva 2)

Mikä on sallittua?
• Pienennetyt hedelmä-, vihannes- ja ruokajätteet • Kahvinporot, teelehdet suodattimineen • Puu-ja pensasleikkeet, lehdet, puulastut • KYLMÄ puutuhka • Pienet määrät ruoholeikettä (ei koskaan pelkkänä)
Mikä EI kuulu kompostoriin!
• sairaat kasvit (ruoste jne.) • metalli, lasi, muovi • kemikaalit, paristot, lääkkeet • pakkausaineet, foliovaipat,maito- ja mehutölkit • väripainannat, maalit, värijätteet • liha, kala, pastatuotteet jne

S
Läs igenom instruktionerna före montering och spara dem för användning vid ett senare tillfälle.
Skötselanvisningar: Din kvalitetsprodukt är tillverkad av väderbeständigt material och kan utan vidare spolas av med en trädgårdsslang. Rengör inte med vassa eller grova föremål eller aggressiva rengöringsmedel. Idealisk uppställningsplats: på en så plan yta som möjligt på marken (absolut inte på betong) i halvskugga. **Fyll inte på het aska resp glöd!**

Avsedd användning: Denna torkvinda är endast avsedd för tvättorkning för privat bruk.

Lossa komposterarens delar ur transportförankringen:
Ta av lockets delar: tryck in tryckclipsen och ta av locket (bild 1)
Lossa sidoväggarna från varandra: Vänd på paketet och stick in en skruvmejsel i öppningen vid tryckclipsen och sväng bakåt tills kroken lossnar (bild 2).

Vad kan jag kompostera?
Detta kan jag lägga i komposten!
• finfördelade frukt, grönsaks- och matrester • kaffe-, tesats med filter • finfördelade kvistar och grenar, häckklipp, löv, sågspån • KALL träaska • små mängder gräsklipp (aldrig enbart!)
Detta får jag INTE lägga i komposten!
• sjuka växter (rost osv) • metall, glas, plaster • kemikalier, batterier, läkemedel • sammansatta förpackningsmaterial, folieblöjor, mjölk- och saftkartonger • färgtryck, lacker, färgrester • kött, fisk, nudlar

DK
Vejledningen skal lFses inden opbygning og gemmes til senere brug.
Plejehenvisning: Dette -kvalitetsprodukt er fremstillet af vejrbestandige materialer og kann uden videre afsprøjtes med en habeslange. Må ikke gøres ren med skarpe, ru genstande eller aggressive rengøringsmidler! Det ideele opstillingssted: En muligst plan flade på jorden i haven (ikke beton) i halvskygge. **Fyld aldrig varm aske eller gløder på!**

Anvendelse i overensstemmelse med formålet: Dette tørrestativ er kun beregnet til privat brug.

Komposterdelene løsnes fra transport- forankringen:
Lågets dele tages af: Tryk trykklipsen ind og tag låget af (billede 1)
Sidevæggene løsnes fra hinanden: Vend pakken omkring og stik en skruetrækker ind i åbningen ved trykklipsene, sving bagud, til krogen løsner sig. (billede 2)

Hvad kan jeg kompostere?
Det skal i!
• Findelte frugt-, grøntsags- og madrester • Kaffegrums, teblade med filter • Afskårne grene fra træer og buske, løv, træspåner • KOLD træaske • Små mængder afskåret græs (aldrig alene!)
Det må IKKE komme i
• Syge planter (rust osv.) • Metal, glas, kunststoffer • Kemikalier, batterier, medikamenter • Sammensatte emballagestoffer, foliebleer, mælke- og saftkartoner • Farvede tryksager, lakker, farverester • Kød, fisk, dejvarer

N
Les bruksanvisningen før montering og oppbevar den for senere bruk.
Vedlikehold: Ditt -kvalitetsprodukt er laget av værbestandige materialer og kan uten videre avspyles med hageslange. Rengjør ikke med skarpe, ru gjenstander eller aggressive rengjøringsmidler. Ideelt oppstillingssted: Muligst jevn flate hagebunn (ikke betong) halvt i skyggen. **Het aske hhv. glød må ikke påfylles!**

Løsne komposterdelene fra transport-forankring:
Fjerning av dekseldeler: Trykk inn klips og ta av deksel (bilde 1)
Løsne sideveggene fra hverandre: Snu pakken og stikk skrutrekker inn i åpningen ved trykklipsene og sving bakover til haken løsner. (bilde 2)

Hva kan jeg kompostere ?
Det skal oppi !
• Findelte frukt-, grønnsak og matrester • Kaffe-, tegrut med filter • Tre- og busk-hakkels, løv, trespon • KALD treaske • små mengder gress-hakkels (aldri pur!)
Det må IKKE oppi
• syke planter (rust etc.) • metall, glass kunststoffer • kjemikalier, batterier, medikamenter • sammensatte pakningsstoffer, folie-bleier, melk- og saftkartonger • fargetrykk, lakk, malingsrester • kjøtt, fisk, deigvarer

HR
Prije sastavljanja procitati uputstvo i sacuvati ga za kasnije korištenje.
Upute za njegu: Vaš kvalitetni proizvod napravljen je od materijala otpornog na vremenske prilike, i može se bez problema oprati gumenom cijevi za vrt. Ne cistiti oštrim, hrapavim predmetima ili nekim agresivnim sredstvima za ciscenje. Idealno mjesto postavljanja: Što je moguce ravnije tlo u vrtu (ni u kojem slucaju beton) u polusjeni. **Ne ubacivati vruc pepeo odnosno žar!**

Vadenje dijelova kompostera iz ucvršcenja za transport:
Skinuti dijelove poklopca: Utisnuti pritisne kopce i skinuti poklopac (slika 1)
Bocne stijene odvojiti jednu od druge: Paket okrenuti i umetnuti odvijac u otvor kod pritisnih kopci i zakrenuti prema unatrag, dok se kuka ne opusti (slika 2).

Što mogu kompostirati?
To treba unutra!
• Usitnjeni ostaci voća, povrća i hrane • talog kave, čaja s filterom • odrezano granje, grmlje, lišće, iverje drveta • HLADNI pepeo od drveta • male količine pokošene trave (nikada sama trava!)
To NE smije unutra!
• oboljele biljke (rđa itd.) • metal, staklo, plastika • kemikalije, baterije, medikamenti • materijali za pakiranje zavoja, folijske pelene, kartoni od mlijeka i soka • tisak u bojama, lakovi, ostaci boja • meso, riba, tjestenine

BH
Prije sastavljanja pročitati uputstvo i sačuvati ga za kasnije korištenje.
Upute za njegu: Vaš kvalitetni proizvod JUWEL napravljen je od materijala otpornog na vremenske prilike, i može se bez problema oprati gumenom cijevi za vrt. Ne čistiti oštrim, hrapavim predmetima ili nekim agresivnim sredstvima za čišćenje. Idealno mjesto postavljanja: Što je moguće ravnije tlo u vrtu (ni u kojem slučaju beton) u polusjeni. **Ne ubacivati vruć pepeo odnosno žar!**

Vađenje dijelova kompostera iz učvršćenja za transport: Skinuti dijelove poklopca: Utisnuti pritisne kopče i skinuti poklopac (slika 1).
Bočne stijene odvojiti jednu od druge: Paket okrenuti i umetnuti odvijač u otvor kod pritisnih kopči i zakrenuti prema unatrag, dok se kuka ne opusti (slika 2).

Što mogu kompostirati?
To treba unutra!
• Usitnjeni ostaci vo´ca, povr´ca i hrane • talog kave, c˘aja s filterom • odrezano granje, grmlje, liš´ce, iverje drveta • HLADNI pepeo od drveta • male kolic˘ine pokošene trave (nikada sama trava!)
To NE smije unutra!
• oboljele biljke (rđa itd.) • metal, staklo, plastika • kemikalije, baterije, medikamenti • materijali za pakiranje zavoja, folijske pelene, kartoni od mlijeka i soka • tisak u bojama, lakovi, ostaci boja • meso, riba, tjestenine

PL
Przeczytac przed montazem i zachowac do pózniejszego wykorzystania
Wskazówki na temat pielegnacji: Wysokiej jakosci produkt JUWEL wykonany jest z materialów odpornych na wplywy atmosferyczne i moze byc bez problemu myty przez spryskanie go woda z weza ogrodowego. Nie czyscic ostrymi, chropowatymi przedmiotami lub agresywnymi srodkami do czyszczenia. Idealne miejsce ustawienia: mozliwie plaska powierzchnia w ogrodzie (w zadnym razie na betonie) w pólcieniu. **Nie napelniac goracego popiolu lub zaru!**

Zastosowanie zgodne z przeznaczeniem: Ta suszarka jest rzeznaczona wyłącznie do użytku prywatnego.

Wyjac czesci kompostera z pozycji zabezpieczajacej do transportu:
Zdjac czesci pokrywy: Wcisnac zatrzask i zdjac pokrywe (rys. 1)
Rozlaczyc scianki boczne: obrócic pakiet i wlozyc srubokret w otwór zatrzasku, a nastepnie wychylic go do tylu, az haczyk zostanie zwolniony. (Rysunek 2)

To należy wrzucać!
• Rozdrobnione resztki owoców, jarzyn i potraw • Fusy z kawy, herbaty z filtrem • Ścięte gałęzie drzew i krzewów, liście, wióry drewniane • ZIMNY popiół drzewny • Małe ilości skoszonej trawy (NIGDY samej!)
Tego NIE wolno wrzucać!
• Chore rośliny (rdza itp.) • Metal, szkło, tworzywa sztuczne • Chemikalia, baterie, lekarstwa • Opakowania wielowarstwowe, pieluchy foliowe, kartony z mleka i soków • Druki kolorowe, lakier, resztki farb • Mięso, ryby, wyroby mączne

SI
Pred postavitvijo natančno preberite navodila ter jih shranite za kasnejšo uporabo.
Napotek za vzdrževanje: vaš izdelek je izdelan iz materialov ki so odporni na vremenske vplive, ter ga lahko operete s cevjo za zalivanje. Idealno mesto postavitve: po možnosti ravna vrtna površina (ne beton) in polsenčna lega. **Izdelka ne polnite z vročim pepelom ali žerjavico!**

Uporaba skladno z namenom: To stojalo za perilo je namenjeno samo za suaenje perila za domao uporabo.

Razstavljanje delov kompostnika iz embalaže:
Snemanje delov pokrova: Gumbe potisnite noter, ter snemite pokrov (slika 1).
Razstavljanje sten: obrnite paket in vtaknite izvijač v odprtine pri gumbih ter obrnite nazaj dokler se kljuka ne odvije (slika 2).

Kaj lahko kompostiramo?
V kompostnik spadajo:
• zmleti ostanki zelenjave in sadja, ter ostanki hrane • usedline kave in čaja, narezano grmičevje • drevje, listje, leseni ostružki • hladen pepel • manjše količine pokošene trave (nikoli samo trava)
V kompostnik ne spadajo:
• bolne rastline (tja…itd) • kovine, steklo, plastika • kemikalije, bakterije, zdravila • plastične vrečke, plenice, embalaža za mleko in sokove • barvne tiskovine, laki, ostanki barve • meso, ribe, testenine

ŞK
Dakujeme Vám, že jste sa rozhodli pre tento kvalitný výrobok. Prečítajte si prosím vopred návod a odložte si ho na neskoršie použitie.
Pokyny pre údržbu: Tento kompostér je vyrobený z odolných materiálov a môžete ho očistit záhradnou hadicou. Necistite ho ostrými a drsnými predmetmi ani agresívnymi cistiacimi prostriedkami. Ideálne umiestnenie: podla možnosti rovná plocha v záhradě (v žiadnom prípadě betón) v polotieni. **Nevsýpajte horúci popol ani žeravé uhlíky!**

Použitie na určený účel: Tento sušiak na bielizeň je určený len na súkromné použitie.

Uvolnenie dielov z prepraveného ukotvenia:
Odoberanie dielov veka: zatlačte tlakové západky a snímte veko (obr. 1)
Oddelenie bočných stein: Balík otočte a zastrcte skrutkovac do otvoru pri tlakových západkách a ohýbajte ho dozadu, kým sa uvolní hácik. (obr. 2)

Čo môžem kompostovať?
Toto patrí do kompostu!
• Rozdrvené zvyšky ovocia, zeleniny a jedál • Usadeniny kávy, čaju spolu s filtrom • Odrezky zo stromov a kríkov, halúzky, drevené triesky
Toto do kompostu NEPATRÍ!
• choré rastliny (hrdza a pod.) • kov, sklo, umelé hmoty • chemikálie, batérie, lieky • kombinované obaly, plienky s fóliami, krabice od mlieka a džúsov • farebné tlače, laky, zvyšky farieb • mäso, ryby, cestoviny

CZ
Děkujeme Vám, že jste se rozhodli pro tento kvalitní výrobek. Přečtěte si prosím před montáží návod a uschovejte jej pro pozdější potřebu.
Návod na ošetřování: Tento kompostér je zhotoven z odolných materiálů a může být očištěn zahradní hadicí. Nečistěte pomocí drsných a ostrých předmětů a agresivních čistících prostředků. Ideálním místem pro umístění kompostéru je co nejrovnější plocha ve Vaší zahradě v polostínu (v žádném případě beton). **Nesypejte dovnitř žhavý popel popř. uhlíky!**

Správné používání: Tento sušák je určen pouze k sušení prádla pro soukromé účely.

Uvolnění dílů kompostéru z přepravního ukotvení:
Odejmutí dílů poklopu: zatlačte na klipy a odejměte poklop (obr.1)
Oddělení bočních stěn: Celý balík otočte a strčte šroubovák do otvorů u klipů a vychylte směrem vzad až se háček uvolní (obr. 2)

Co můžu kompostovat?
Do kompostu patří!
• rozmělněné zbytky ovoce, zeleniny a jídla • sedlina z kávy a čaje I s filtrem • odřezky stromů a keřů, listí, hobliny, vychladlý popel, male množství posekané trávy (nikdy pouze posekaná tráva!)

Do kompostu nepatří!
• Nemocné rostliny (rzi, atd.) • železo, sklo, umělé hmoty • chemikálie, baterie, léky • obalové materiály, fólie, kartóny od džusů a mléka • barevné tisky, laky, zbytky barev • maso, ryby, těsto

H
Az összeszerelés elott olvassa el az útmutatót, és orizze meg a késobbi használathoz:
Ápolási útmutató: A minoségi termék, amely az idojárás viszontagságait álló anyagokból készült, és minden további nélkül locsolható kerti tömlovel. Ne tisztítsa éles, érdes eszközökkel vagy agresszív tisztítószerekkel. A felállítás ideális helye: egy lehetoleg sík terület kerti földön (semmilyen esetben betonon) félárnyékban. **Forró hamut vagy parázst ne töltsön bele!**

Rendeltetésszerű használat: A szétnyitható ruhaszárító magáncélú, háztartási felhasználásra készult.

Oldja ki a komposztáló alkatrészeit a szállítási rögzítésbol:
Vegye le a fedél alkatrészeit: nyomja be a nyomókapcsot, és vegye le a fedelet (1-es ábra)
Oldja le az oldalfalakat egymástól: fordítsa meg a csomagot és dugjon be egy csavarhúzót a nyomókapcsoknál lévo nyílásba, fordítsa hátra, amíg a horog kioldódik. (2-es ábra)

Mit lehet komposztálni?
Ez kerüljön bele!
• összeaprított gyümölcs-, zöldség- és ételmaradékok • kávé- és teazacc szűrővel együtt • fák és bokrok lemetszett részei • HIDEG fahamu • kis mennyiségben kaszált fű (sohasem magában)
Ezt NEM szabad betenni!
• beteg növények (rozsda stb.) • fém, üveg, műanyagok • vegyszerek, akkumulátorok, elemek, gyógyszerek • ragasztott csomagoló anyagok, fóliás pelenka, tej- és gyümölcslédobozok • színes nyomatok, lakkok, festékmaradványok • vhús, hal, tészta

EE
Enne monteerimist palume lugeda juhendit ja hoidke see alles hilisemaks kasutamiseks!
Hooldusnõuanded: See toode on valmistatud ilmastikukindlast materjalist ja seda võib ilma pikemata aiavoolikuga märjaks pritsida. Ei tohi puhastada karedate või teravate esemete või tugevatoimeliste puhastusvahenditega. **Tähelepanu: Siia ei tohi panna kuuma ja hõõguvat tuhka!**

Komposteri osade lahtitegemine transpordikinnitusest:
Kaane osade äravõtmine: Vajutage rõhkklambrid sisse ja võtke kaas ära (vaata pilti 1)
Võtke külgseinad lahti teineteisest eemale: Pöörake kogu pakend ümber ja pange kruvikeeraja avadesse rõhkklambri juures ja pöörake tahapoole kuni haak tuleb lahti. (vaata pilti 2).

Mida ma saan kompostida?
Seda peab sinna panema!
• Tükeldatud puu- ja juurvili ja toidujäätmed • Kohvipaks ja teepuru koos filtriga • Puude ja põõsaste lõigatud oksad, lehed, puulaastud • Külm puutuhk • Väikeloomade sõnnik, suled, paber ja kartong, millele ei ole trükitud • Väikestes kogustes niidetud heina (mitte kunagi ainult heina)
Seda ei tohi sisse panna!
• Haiged taimed (rooste jne) • Metall, klaas, sünteetilised materjalid • Kemikaalid, patareid, ravimid • pakendid erinevatest pakkematerjalidest, kilega kaetud mähkmed, piima- ja mahlapakendid • värvitrükised, lakid, värvide jäägid • liha, kala, taignast tehtud tooted

RO
Citiţi instrucţiunile înainte de montare şi păstraţi-l pentru a-l putea utiliza şi mai târziu!
Instrucţiuni de întreţinere: Produsul este confecţionat dintr-un material rezistent la coroziune şi poate fi spălat cu un furtun. Nu-l curăţaţi cu un material aspru sau ascuţit sau cu substanţe de curăţat agresive. **ATENŢIE: NU UMPLEŢI CU O CENUŞĂ FOARTE CALDĂ SAU CU JAR!**

Dezmembraţi părţile producătorului de compost în caz de transportare:
Luaţi jos părţile producătorului de compost: Apăsaţi butonul şi luaţi jos acoperişul (A se vedea desenul nr. 1)
Eliberaţi pereţii laterale: Întoarceţi tot pachetul şi băgaţi o şurubelniţă în deschizătura de lângă buton, apoi rotiţi-o în direcţia de înapoi până când se eliberează cârligul. (A se vedea desenul nr. 2)

Ce pot să compostez?
Se poate composta:
• Fructe şi legume mărunte precum şi resturi de alimente • Zaţ de cafea şi ceai cu filtru • Tăieturi de copac şi tufă, frunziş, aşchie de lemn • Cenuşă de lemn RECE • Cantitate mică de iarbă (însă nu pur)
NU se pot composta:
• Plante bolnave (rugină etc.) • Metal, sticlă, material plastic • Chimicale, baterii, medicamente • Materiale de împachetare, folii de înfăşare, cartoni în care se află lapte sau suc • Coloranţi, lac, reziduuri de coloranţi • Carne, peşte, aluat

BG
Прочетете ръководството за употреба преди монтажа и го запазете!
Указание за поддържане: Този продукт е изготвен от материал, устойчив на атмосферни влияния и може да се пръска безпроблемно с градински маркуч. Да не се почиства с остри предмети или агресивни почистващи средства. Като идеално място за поставяне на Вашия компостер трябва да изберете по-възможност гладка площ от градинската почва (в никакъв случай бетон), която се намира на полусянка. **Внимание: да не се пълни гореща пепел респ. жар!**

Освобождаване на частите на компостера от транспортното закрепване:
Свалят се частите на капака: Натискат се клипсовете и капакът се сваля (виж рис. 1)
Страничните стени се отделят една от друга: Обръща се целият пакет, пъха се отверка в клипсовете и те се завиват назад, докато се откачи куката.

Какво мога да компостирам?
Това може да влезе:
• нарязани на дребно парчета плодове, зеленчуци или хранителни отпадъци • утайка от кафе и чай с филтър • храсти, растения, дървени стърготини, шума • СТУДЕНА пепел от дърва • изпражнения на малки животни, пера, ненапечатана хартия и картон • малки количества окосена трева (никога само трева)
Това НЕ трябва да влиза:
• болни растения (ръжда и др.) • метал, стъкло, пластмаса • химикали, батерии, лекарства • превързочни материали, пелени с фолио, опаковки от мляко и сок • цветен печат, лакове, остатъци от бои • месо, риба, тестени продукти

GR
Παρακαλώ διαβάστε τις οδηγίες πριν τη συναρμολόγηση και κρατήστε τις για μελλοντική χρήση!
Υποδείξεις προφύλαξης: Αυτό το προϊόν έχει κατασκευαστεί από υλικό με προστασία απέναντι στις καιρικές συνθήκες και μπορεί να καταβρέχεται με ένα λάστιχο κήπου. Μη χρησιμοποιείται σκληρά και αιχμηρά αντικείμενα ή επιθετικά προϊόντα κατά τον καθαρισμό.**ΠΡΟΣΟΧΗ: ΜΗ ΓΕΜΙΖΕΤΕ ΜΕ ΖΕΣΤΗ ΣΤΑΧΤΗ!**

Λύστε τα εξαρτήματα τους κάδου ανακύκλωσης από τις αγκυρώσεις μεταφοράς:
Αφαιρέστε τα κομμάτια του καπακιού: Πιέστε τα κλιπ και αφαιρέστε το καπάκι (βλ. εικόνα 1)
Διαχωρίστε τα πλευρικά τοιχώματα: Γυρίστε ανάποδα το πακέτο και τοποθετήστε ένα κατσαβίδι στην τρύπα στα κλιπ τραβήξτε το προς τα πίσω μέχρι να απελευθερωθεί το άγκιστρο. (βλ. εικόνα 2)

Τι μπορώ να κομποστοποιήσω;
Αυτά επιτρέπονται!
• Αλεσμένα υπολείμματα φρούτων, λαχανικών και φαγητού • Κατακάθια καφέ και τσαγιού με φίλτρο • Κομμάτια δέντρων, θάμνων και ξύλου, φύλλα • ΠΑΓΩΜΕΝΗ στάχτη ξύλου • Περιττώματα μικρών ζώων, φτερά, μη εκτυπωμένο χαρτί και χαρτόνι • Μικρές ποσότητες κομμένου γρασιδιού (ποτέ αγνό)
Αυτά ΔΕΝ επιτρέπονται!
• Άρρωστα φυτά (σκουριά, κλπ) • Μέταλλο, γυαλί, πλαστικό • Χημικές ουσίες, μπαταρίες, φάρμακα • Σύνθετα υλικά συσ